PROJETO DE ELÉTRICA

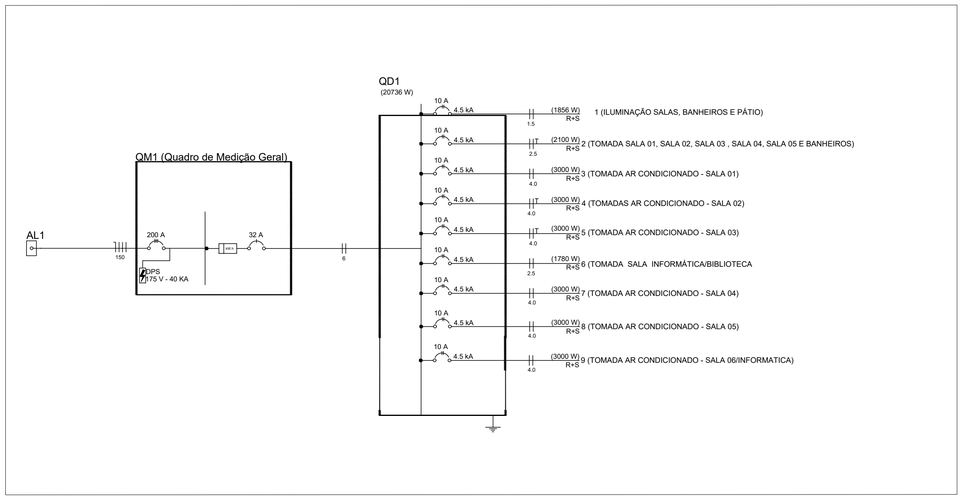

LEGENDA

- Tomada 2P + T universal h=2.00m do piso - cor branca, dupla
- Tomada 2P + T universal h=1.30m do piso - cor branca, dupla
- Tomada 2P + T universal h=0.30m do piso - cor branca, dupla
- Tomada de telefone h=0.35m do piso - cor branca, dupla
- Eletroduto de pvc rigido fab. TIGRE embutido na lage de teto, contendo fios fase, neutro, retorno e terra respectivamente
- Quadro de distribuicao para abrigar 6 disjuntores termomagneticos fab. SIEMENS ou CEMAR embutido a 1,50m do piso
- S3 — Interruptor de três seções embutido em cx. 4"x2"x2" a 1,10m do piso
- S2 — Interruptor de duas seção embutido em cx. 4"x2"x2" a 1,10m do piso
- Luminária de sobrepor completa com 2 lâmpadas fluorescentes tubulares de 32W, ref. 3320-232 da Itaim ou equivalente. Reator duplo de alta frequência, alto fator de potência e baixa taxa de distorção harmônica (FP > 0,92 e TDH <10%)
- 2x20 — Luminária de emergência com bloco autônomo
- Ventilador de Teto

Quadro de Cargas (QD1)

Circuito	Descrição	Esquema	Método de inst.	V (V)	Iluminação (W) 12	20	32	58	130	150	Tomadas (W) 100	300	3000	Pot. total. (W)	Fases	Pot. - R (W)	Pot. - S (W)	Pot. - T (W)	Seção (mm2)	Ic (A)	Disj (A)	Status
1	iluminação geral	F+N	B1	127 V			68							2176	R	2176			1.5	23.0	10.0	INDEF
2	Tomada sala 01, 02,03,05 e Banheiro Masculino	F+I+T	B1	127 V		6					20	5		2220	S		2220		2.5	31.0	10.0	INDEF
3	Tomada Ar condicionado - Sala 01	F+F+T	B1	220 V									1	3000	R+S	1500	1500		4.0	23.0	10.0	INDEF
4	Tomadas Ar condicionado - Sala 02	F+F+T	B1	220 V									1	3000	R+S	1500	1500		4.0	31.0	10.0	INDEF
5	Tomada Ar condicionado - Sala 03	F+F+T	B1	220 V									1	3000	R+S	1500	1500		4.0	31.0	10.0	INDEF
6	Tomadas Sala 06, corredor	F+I+T	B1	127 V		4					2	19		5980	S		5980		2.5	23.0	10.0	INDEF
7	Tomada Ar condicionado - Sala 04	F+F+T	B1	220 V									1	3000	R+S	1500	1500		4.0	23.0	10.0	INDEF
8	Tomada Ar condicionado - Sala 05	F+F+T	B1	220 V									1	3000	R+S	1500	1500		4.0	23.0	10.0	INDEF
9	Tomada Ar condicionado sala 06 - Sala/bibliotec / inform.	F+F+T	B1	220 V		1						1	1	3000	R+S	1500	1500		4.0	23.0	10.0	INDEF
TOTAL						11	68				22	25	6	26200	R+S	13100	13100	0				

DIAGRAMA UNIFILAR E QUADRO DE CARGAS

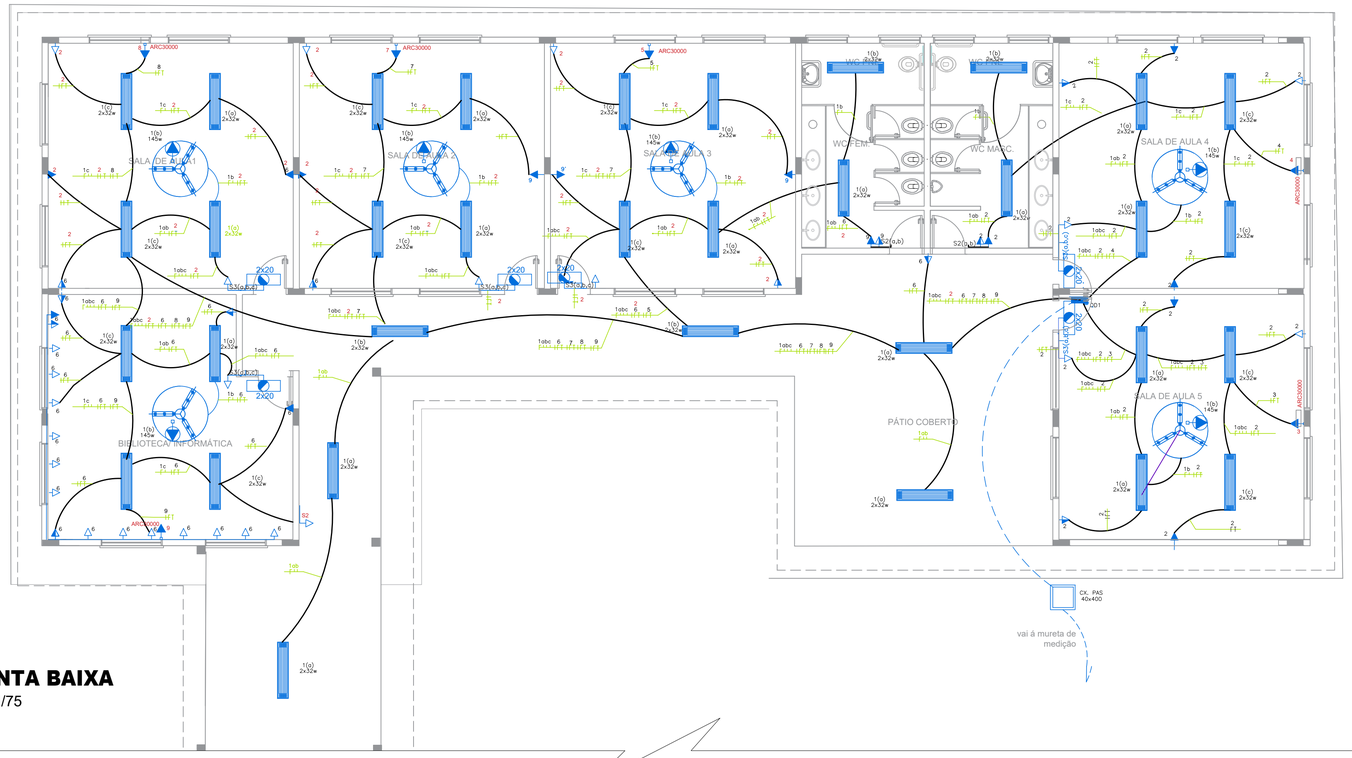

PLANTA BAIXA
ESC=1/75

PLOTAGEM		
PENA	COR	ESP.
01	07	0.10
02	07	0.20
03	07	0.30
04	07	0.40
05	07	0.60
06	07	0.80
07	07	0.50
08	07	0.05
09	07	0.15
DEMAIS PENAS	USE OBJECT COLOR	USE OBJECT LINEWEIGHT
ESCALA DE PLOTAGEM	1:1	

A AUTORIA DESTE PROJETO E SEUS DOCUMENTOS COMPLEMENTARES PERTENCEM À PLOTEC ENGENHARIA E COMÉRCIO LTDA E ESTÃO PROTEGIDOS PELA LEI DE DIREITO AUTORAL (LEI Nº 9610 DE 19/02/98) PELOS ARTIGOS 7º,13º,22º,24 E 26º. A RESPONSABILIDADE TÉCNICA E O DIREITO PELO USO DESTE PROJETO SE RESTRINGE PARA O ENDEREÇO DA OBRA E PROPRIETÁRIO DESCRITOS NO SELO.

ESTE DESENHO É DE PROPRIEDADE DE PREFEITURA MUNICIPAL DE SAPOPEMA E FORNECIDO COM OBJETIVO ESTRITAMENTE CONFIDENCIAL E NÃO DEVE SER DIVULGADO PARA TERCEIROS, REPRODUZIDO OU USADO COM PROPÓSITOS DE FABRICAÇÃO SEM EXPRESSA E ESCRITA PERMISSÃO DE PREFEITURA MUNICIPAL DE SAPOPEMA

PROJETO DE ELÉTRICA

PROPRIETÁRIO: PREFEITURA MUNICIPAL DE SAPOPEMA

OBRA: AMPLIAÇÃO FASE 02

LOCAL: **ESCOLA MUNICIPAL DO OLAVO BILAC**

AUTOR DO PROJETO/REGISTRO PROFICIONAL: ANDRÉIA KAVA DOS SANTOS
ARQUITETA E URBANISTA
CAU A 54213-0

RESPONSÁVEL TÉCNICO/REGISTRO PROFICIONAL:

PROJETO: ELÉTRICA

REFERÊNCIA: PLANTA BAIXA

DESEN.:	ANDREIA	ARQUIVO:	FOLHA:	REVISÃO:
DATA	23/06/2023	PROJ.-ELE.-PLANTA.ESC. OLAVO B.	01/01	A
ESCALA	INDICADA			

FORMATO R1 (841.00 x 594.00mm)