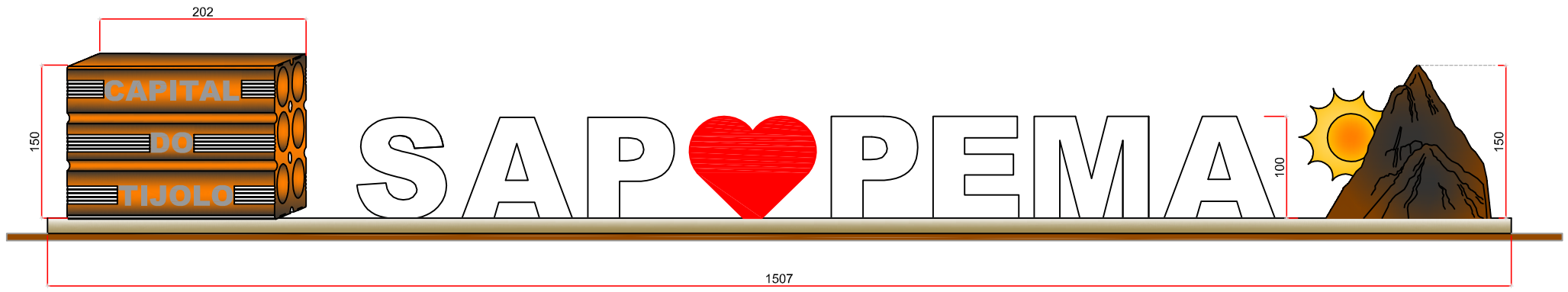

ELEVAÇÃO

Esc. 1/25

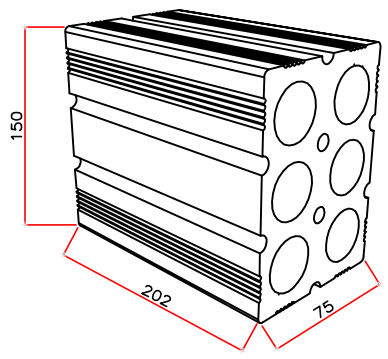

DETALHE "TIJOLO"

Sem escala

APROVAÇÃO

OBRA

LETREIRO

PROPRIETÁRIO

PREFEITURA MUNICIPAL DE SAPOPEMA - PR

COORDENADAS GEOGRÁFICAS

(...)

LOCAL

RODOVIA

TÍTULO

Lote 3

CONTEM

ELEVAÇÃO; PORMENOR

01/ 02

PROJETO

EXECUÇÃO

ESCALA

INDICADA

DATA

10/2021

ÚLTIMA ATU.